Pomoc przy pomiarze skrzydła drzwiowego, stan na październik 2025 r.
(z zastrzeżeniem błędów i zmian technicznych). Wszystkie wymiary w milimetrach (mm)

TWOJE DRZWI 24

Do Twojego domu

Numer zamówienia:	
Imię i nazwisko:	
Data:	
Stanowisko:	

Wymiar wrębu ościeżnicy szerokość + 19 mm = szerokość skrzydła drzwi (z wrębem)
Wymiar wrębu ościeżnicy wysokość + 2 mm = wysokość skrzydła drzwi (z wrębem)
Wymiar wrębu ościeżnicy szerokość – 7 mm = szerokość skrzydła drzwi (GGT)
Wymiar wrębu ościeżnicy wysokość – 11 mm = wysokość skrzydła drzwi (GGT)
Wymiar wrębu ościeżnicy wysokość = wymiar (H) + wymiar (A)

*DIN = Niemiecki Instytut Normalizacyjny

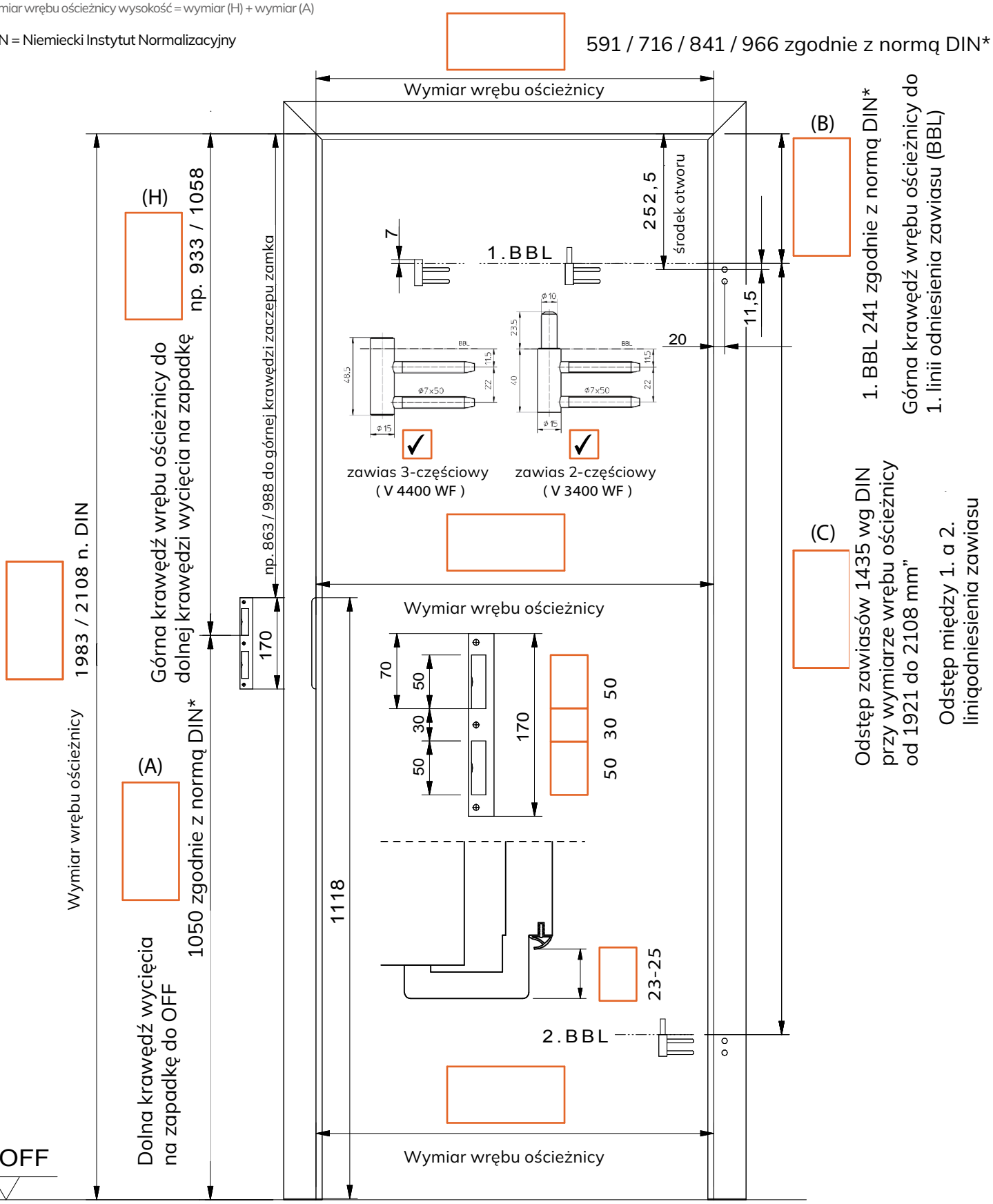

OFF = Górna krawędź gotowej podłogi
BBL = linia odniesienia zawiasu
Przedstawienie ościeżnicy Drzwi prawej, Drzwi lewej w odbiciu lustrzanym.

☑ Drzwi lewe ☑ Drzwi prawe